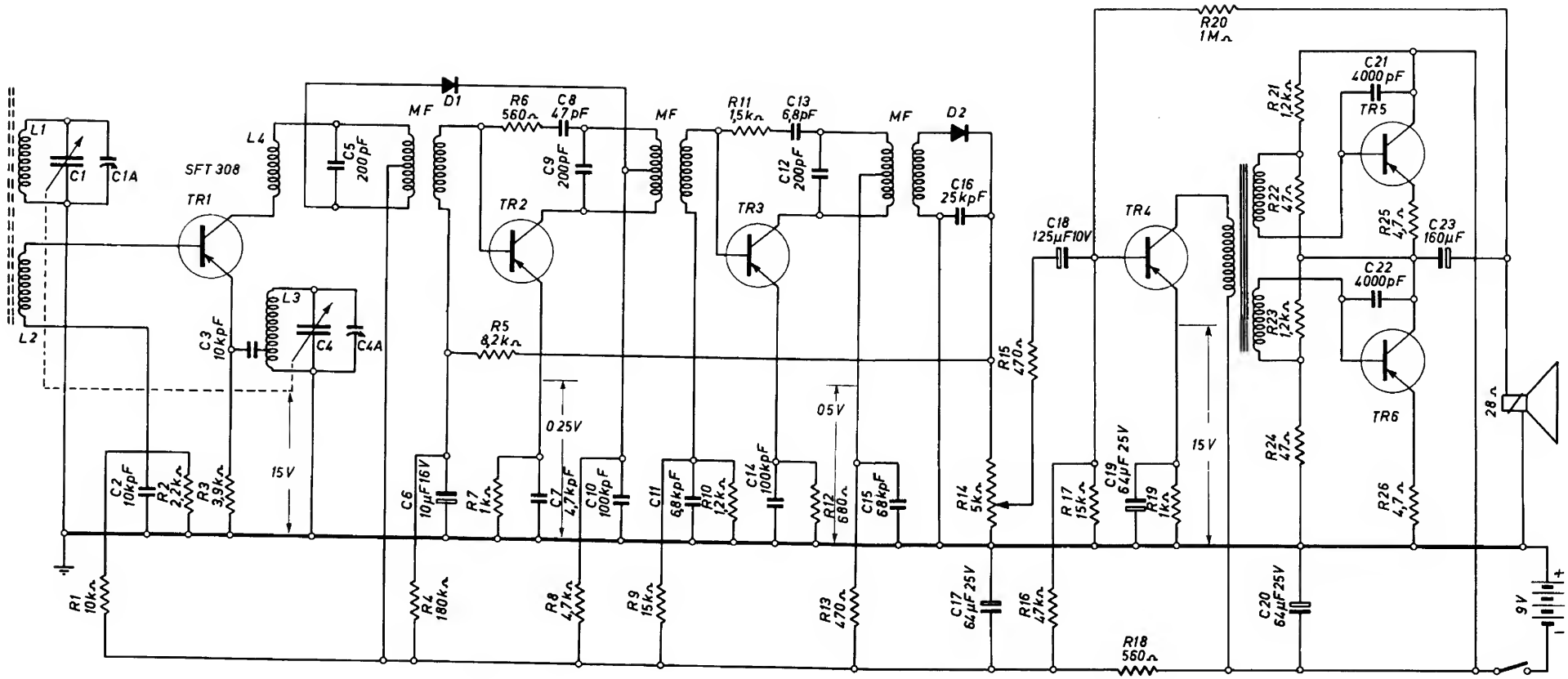

VOXSON (Faret) - Mod. 762 SE - Onde medie da 1620 a 520 chilocicli. Media frequenza a 458 chilocicli. Potenza d'uscita 180 milliwatt